DOCUMENTS RÉPONSE

Q1

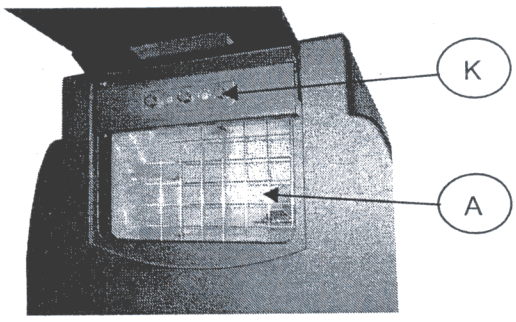

VUE DE DESSUS

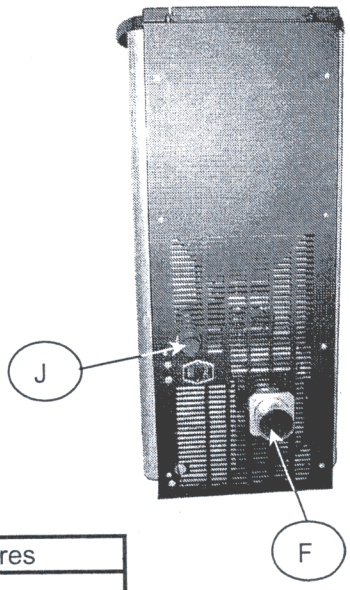

VUE DE DERRIERE

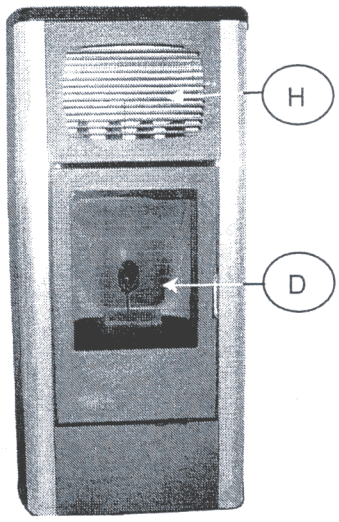

VUE DE FACE

Parties principales du poêle	Repères
Le foyer (chambre de combustion)	
Accès de la trémie	
Le tableau de bord	
Prise d'air frais	
Tuyau d'évacuation des fumées	
Sortie d'air chaud	

http://stielectronique.free.fr/STI
Le site de terminale STI electronique

Q3

Parties du poêle / Matériaux	Trémie	Chambre de combustion	Les cotés de la carcasse
Acier			
Elément réfractaire			
Justification du matériau choisi			

Q5

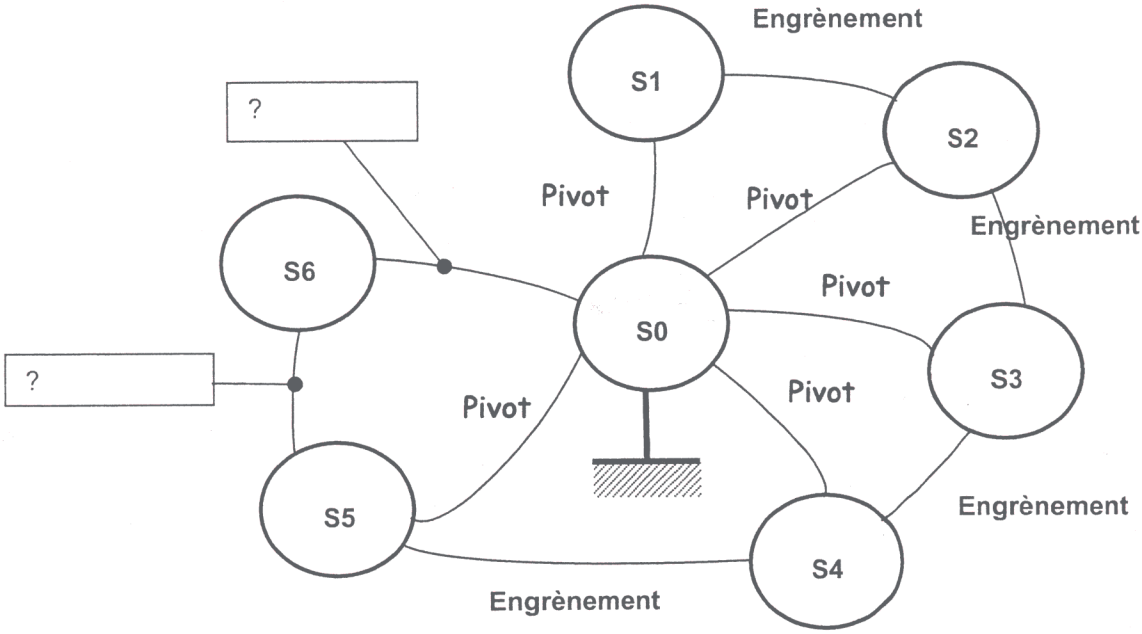

Q6

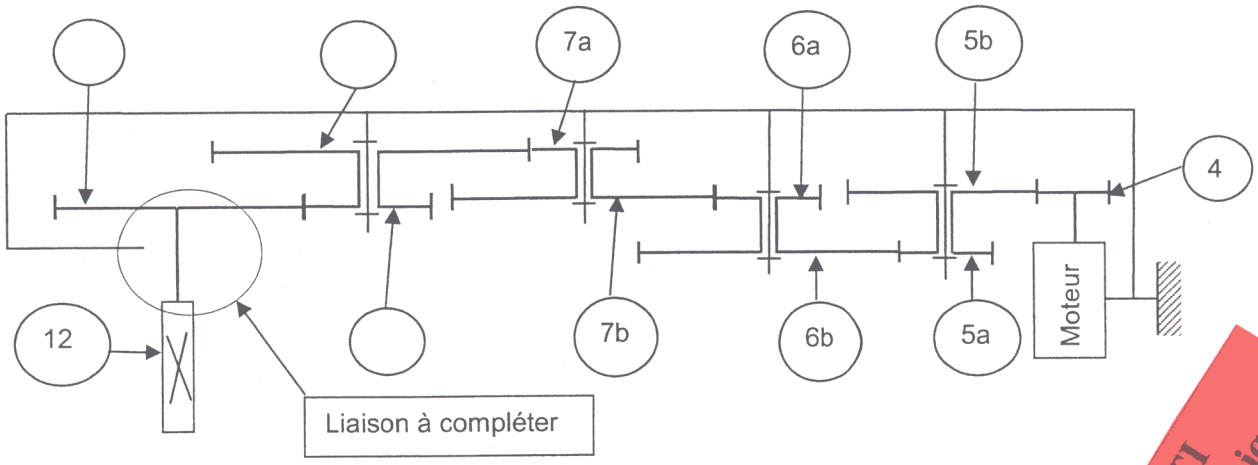

Q9

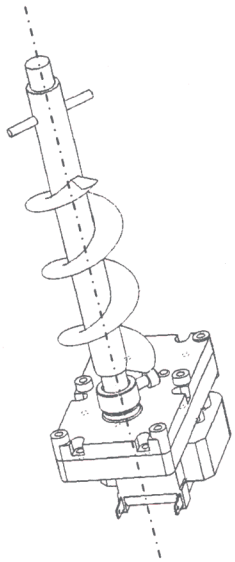

http://stielectronique.free.fr/STI
Le site de terminale STI electronique

Q 11

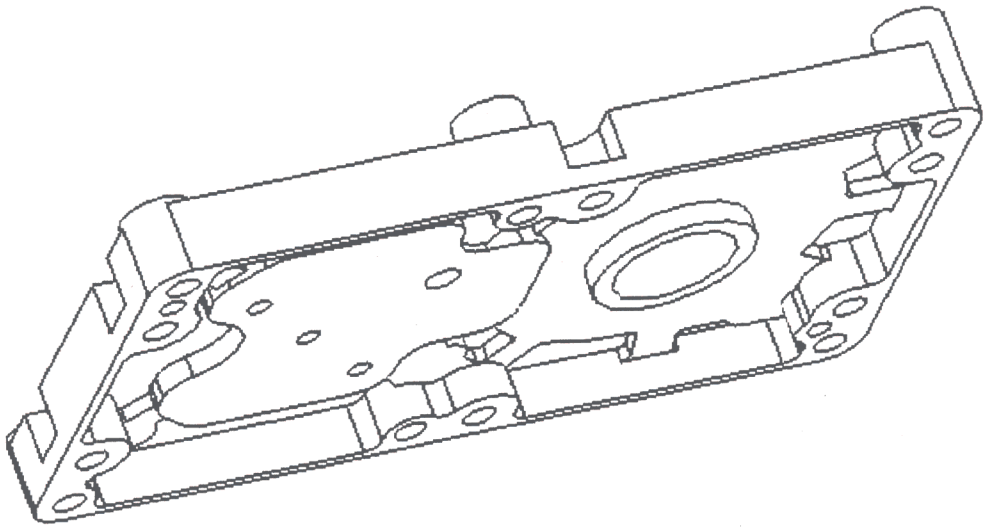

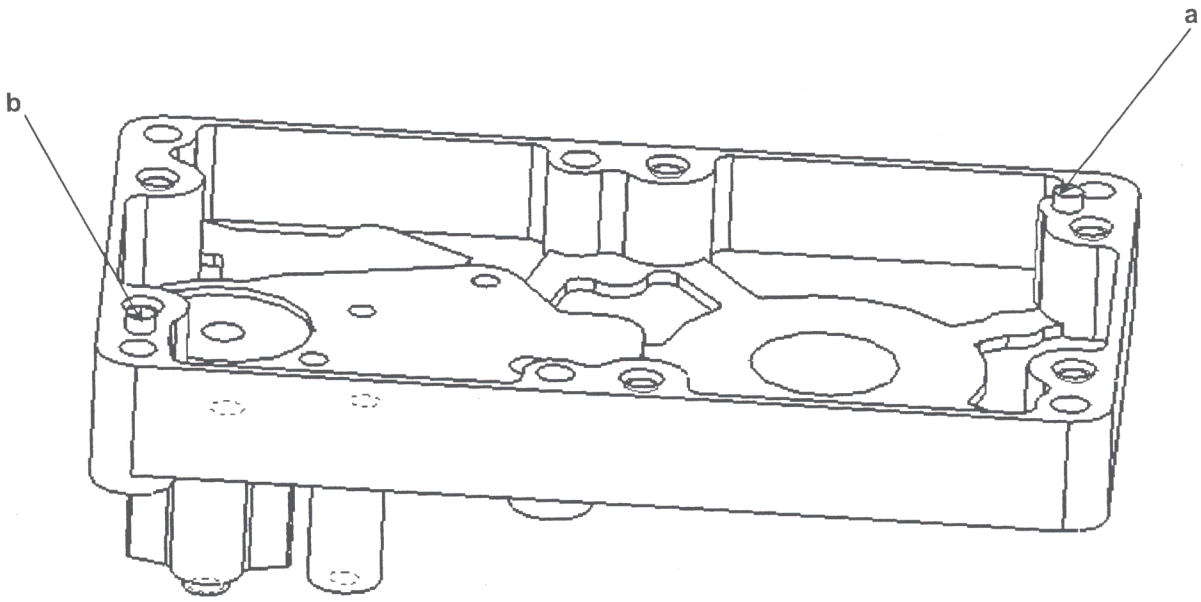

http://stielectronique.free.fr/STI
Le site de terminale STI electronique

Q 24

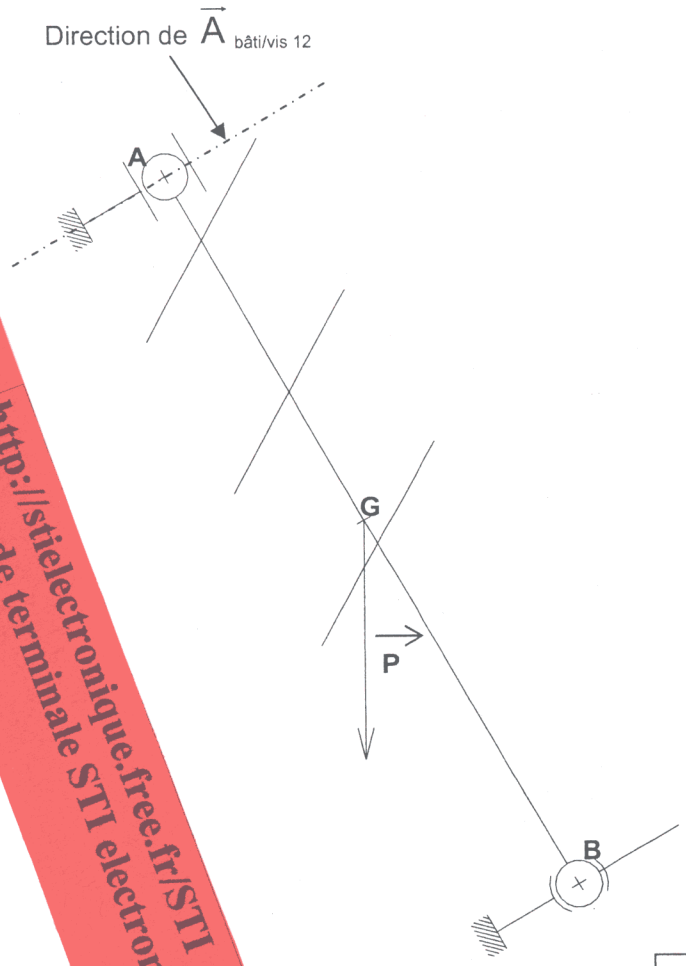

Q 25

Dynamique des forces : 1 cm pour 1 N

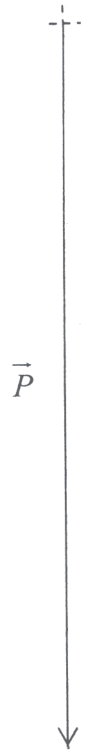

$\|\vec{A}_{\text{bâti/vis 12}}\|$ = ... N et $\|\vec{B}_{\text{bâti/vis 12}}\|$ =..... N

http://stielectronique.free.fr/STI
Le site de terminale STI electronique

Actions mécaniques	Point d'application	Direction sens	Norme /intensité
$\vec{P}_{\text{poids de l'ensemble}}$	G	↓	9.5 N
$\vec{A}_{\text{bâti / vis 12}}$	A	?	?
$\vec{B}_{\text{bâti / vis 12}}$	B	?	?

Principe fondamental de la statique :